技術情報

株式会社 大和製作所
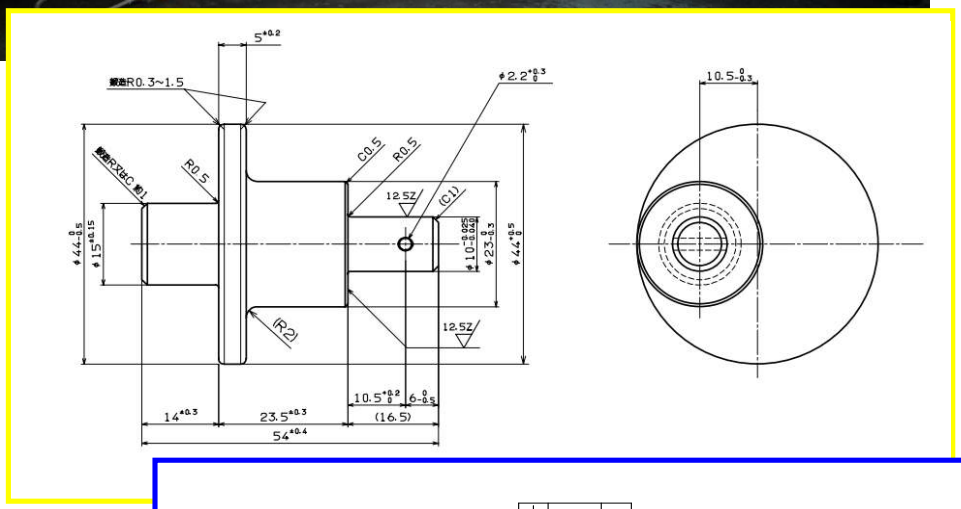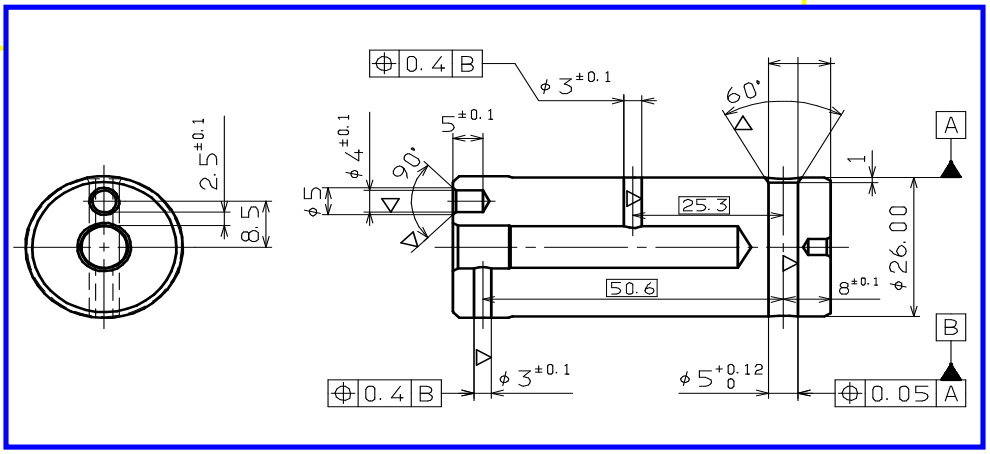
2014/4月　複合CNC旋盤の量産稼動が始まりました。